# [Standard] X-Achse Kreuzrolle

Vergleichspunkte zwischen ähnlichen Artikeln | **Verfahrgenauigkeit (Geradheit) 30µm Parallelität 30µm**

P.1918

**Merkmale:** Preiswerter Tisch mit einer Mikrometerschraube mit hoch auflösender Teilung (0.01mm). Position der Mikrometerschraube bei X-Achsen-Tischen wählbar.

**X-Achse**

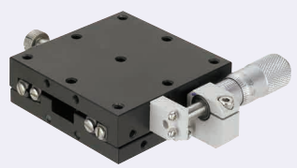

XY-Achse S.1942
Z-Achse S.1967

RoHS10

## XCRS

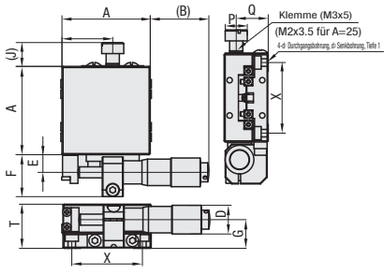


• Maße der Befestigungsbohrungen am oberen Tisch

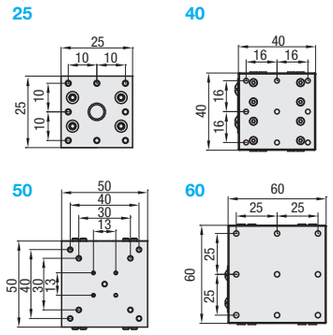


80, 90, 100, 120 haben unterschiedliche Seitenplattenformen. Einzelheiten finden Sie in den CAD-Daten.

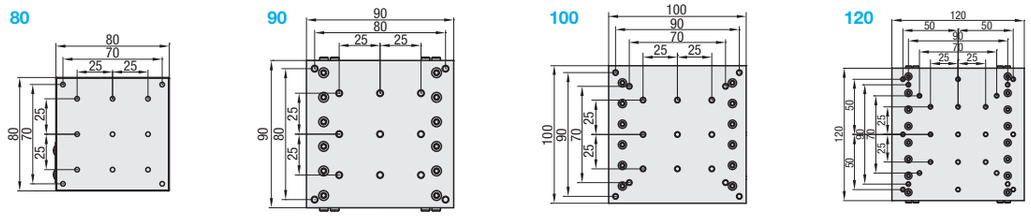


A25 hat eine andere Spindelhalterungskonfiguration.
Weitere Einzelheiten siehe CAD-Daten.

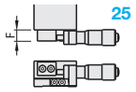


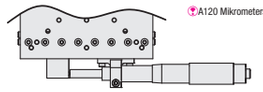

A120 Mikrometerschraubenspitze hat eine andere Form

M Werkstoff: Aluminiumlegierung
S Oberflächenbehandlung: schwarz eloxiert

| Teilenummer | | Draufsicht | | | | | Vorderansicht | | | Seitenansicht | | | | | |
|---|---|---|---|---|---|---|---|---|---|---|---|---|---|---|---|
| TYP | A | (B) | Verfahrweg (mm) | E | F | (J) | D | G | T | P | Q | X | $d_1$ | $d_2$ | ℓ |
| XCRS | 25 | 29 | ± 3.2 | 7 | 11.8 | (6.8) | 9.5 | 9.3 | 15 | 6 | 6.8 | 20 | 2.4 | 4.2 | 2.5 |
| | 40 | 26 | ± 6.5 | 8 | 19 | (10.8) | 13 | 13 | 20 | 10 | 14.5 | 32 | 3.4 | 6 | 3.3 |
| | 50 | 23 | | 8 | 19 | (10.8) | 13 | 13 | 20 | 10 | 14.5 | 40 | 3.4 | 6 | 3.5 |
| | 60 | 21 | | 8 | 19 | (10.8) | 13 | 13 | 20 | 10 | 14.5 | 50 | 4.5 | 8 | 4.4 |
| | 80 | 22 | | 8 | 19 | (10.8) | 13 | 13 | 20 | 10 | 14.5 | 70 | 4.5 | 8 | 4.4 |
| | 90 | 34.8 | ±12.5 | 8 | 19 | (10.8) | 13 | 13 | 20 | 10 | 14.5 | 80 | 4.5 | 8 | 5.3 |
| | 100 | 20.8 | | 8 | 19 | (10.8) | 13 | 13 | 20 | 10 | 14.5 | 90 | 4.5 | 8 | 5.3 |
| | 120 | 88 | ±25 | 13.5 | 26 | (10.8) | 19.1 | 11 | 20 | 10 | 14.5 | 100 | 4.5 | 8 | 5.3 |

• leistung

| A | Tischoberfläche (mm) | Traglast (N) | | Max. Haltekraft (N) (Ref.) | Verfahrgenauigkeit | | Zulässiges Moment (N·cm) | | | Abweichung unter Last (″/N·cm) | | | Parallelität | Gewicht (kg) | Stück-preis |
|---|---|---|---|---|---|---|---|---|---|---|---|---|---|---|---|
| | | Horizontal | Vertikal | | Geradheit | Parallelität der Bewegung | Neigemoment | Gierung | Walzen | Neigemoment | Gierung | Walzen | | | |
| 25 | 25x 25 | 9.8 | 4.9 | 60 | 30µm | 30µm | 1.1 | 0.8 | 0.4 | 3.03 | 2.85 | 1.80 | 50µm | 0.04 | |
| 40 | 40x 40 | 19.6 | 9.8 | | | | 2.7 | 2.2 | 2.0 | 0.38 | 0.42 | 0.28 | | 0.14 | |
| 50 | 50x 50 | 29.4 | 14.7 | | | | 3.5 | 3.0 | 3.3 | 0.20 | 0.22 | 0.12 | | 0.18 | |
| 60 | 60x 60 | 49 | 19.6 | | | | 5.2 | 4.3 | 5.5 | 0.12 | 0.11 | 0.07 | | 0.24 | |
| 80 | 80x 80 | 98 | 49 | 70 | | | 19.2 | 15.1 | 17.3 | 0.05 | 0.05 | 0.04 | 60µm | 0.39 | |
| 90 | 90x 90 | 117.6 | | | | | 25.0 | 20.0 | 22.0 | 0.05 | 0.05 | 0.04 | | 0.49 | |
| 100 | 100×100 | 147 | | | | | 36.0 | 30.0 | 33.0 | 0.06 | 0.07 | 0.05 | | 0.58 | |
| 120 | 120×120 | 196 | | | | | 57.2 | 44.7 | 66.7 | 0.03 | 0.02 | 0.01 | | 0.95 | |

Max. Die Haltekraft (Ref.) variiert in Abhängigkeit von der Änderung des Anzugsmoments. Achten Sie auf entsprechende Sicherheitsgrenzen entsprechend der Konstruktion.
Auflösung Mikrometerschraube 10µm/Teilung

Ordering Example: Typ A → XCRS60

Alterations: Teilenummer - (CR, A···usw.)
XCRS40 - CR
XCRS60 - AR

| Optionen | Mikrometerschraubenposition | | | | |
|---|---|---|---|---|---|
| Spez. | Seitliche Befestigung - rechts/links vertauscht | Mittig | Mittige Befestigung - rechts/links vertauscht | Mittige Befestigung - oben/unten vertauscht | Mittige Befestigung - rechts/links & oben/unten vertauscht |
| Opt.-Nr. | CR | A | AR | AZ | AZR |

**Hinweise zur vertikalen Verwendung von X-Achsentischen**

- Bei den Optionen Standard, CR, A, und AR kann der Wagen herabfallen, wenn die Vorrichtung senkrecht montiert wird und die Mikrometerschraube nach unten zeigt. (Bei einer Last, die größer als die Federzugkraft ist, kann der Wagen herabfallen.)
- Wenn bei Auswahl der Optionen AZ oder AZR die Vorrichtung senkrecht montiert wird und die Mikrometerschraube nach unten zeigt, fällt der Wagen nicht herab. Allerdings darf keine Last größer als die angegebene vertikale Traglast für die X-Achse aufgebracht werden, da dadurch die Genauigkeit beeinträchtigt werden kann.

# [Hohe Präzision] X-Achse Kreuzrolle

## Mikrometerschraube

**Merkmale:** Hochpräzise X-Achsentische in Leichtbauweise mit Kreuzrollenführungen.

**X-Achse** RoHS10

XY-Achse S.1943
Z-Achse S.1968

## XPG

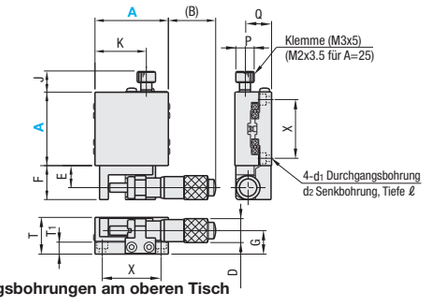


A25, 80 und 100 besitzen unterschiedliche Spindelhalterungen.

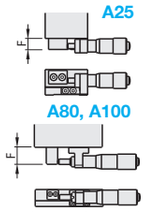


Weitere Einzelheiten siehe CAD-Daten.

• Maße der Befestigungsbohrungen am oberen Tisch

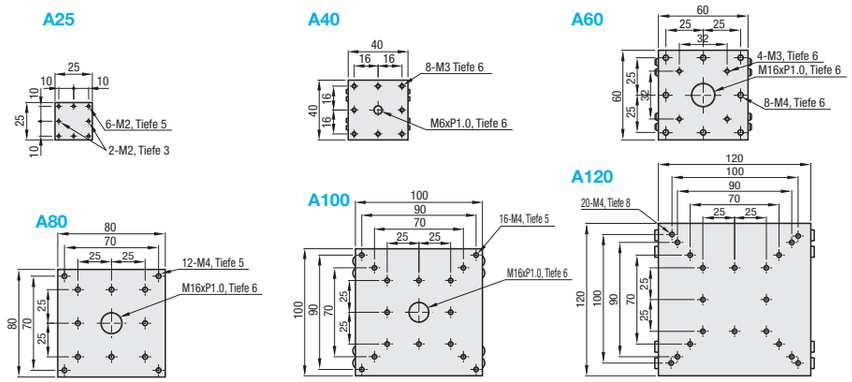


M Werkstoff: Aluminiumlegierung
S Oberflächenbehandlung: schwarz eloxiert

Standardstelltischen ähnliche Produkte (nur für kleinere Größen erhältlich): XCRS (**S.1917**)

| Teilenummer | | Draufsicht | | | | | | Vorderansicht | | | | Seitenansicht | | | | | |
|---|---|---|---|---|---|---|---|---|---|---|---|---|---|---|---|---|---|
| Ausführung | A | (B) | Verfahrweg (mm) | E | F | J | K | D | G | T | $T_1$ | P | Q | X | $d_1$ | $d_2$ | ℓ |
| XPG | 25 | 25 | ±3.2 | 4.5 | 6.5 | 6.6 | 15.0 | 9.3 | 8.5 | 15 | 4.5 | 6 | 10.5 | 20 | 2.5 | 4.75 | 2.0 |
| | 40 | 26 | ±6.5 | 12.0 | 18.5 | 11.3 | 28.0 | 13.0 | 12.8 | 20 | 6.5 | 10 | 14.5 | 32 | 3.5 | 6.0 | 3.5 |
| | 60 | 19.8 | | 12.0 | 18.5 | 11.3 | 42.5 | 13.0 | 12.8 | 20 | 6.5 | 10 | 14.5 | 50 | 4.5 | 8.0 | 4.0 |
| | 80 | 43.5 | ±12.5 | 17.0 | 22.0 | 11.3 | 55.0 | 18.0 | 10.8 | 20 | 5.7 | 10 | 14.5 | 70 | 4.5 | 8.0 | 4.5 |
| | 100 | 28.5 | | 17.0 | 22.0 | 11.3 | 67.5 | 18.0 | 10.8 | 20 | 5.7 | 10 | 14.5 | 90 | 4.5 | 8.0 | 4.5 |
| | 120 | 67.5 | ±25 | 13.0 | 20.0 | 11.5 | 67.5 | 21.0 | 18.0 | 30 | 9.5 | 10 | 18.0 | 100 | 4.5 | 8.0 | 4.5 |

• leistung

| A | Tischoberfläche (mm) | Traglast (N) | | Verfahrgenauigkeit | | | | Momentlastkapazität (N·m) | | | Abweichung unter Last (″/N·cm) | | | Parallelität | Gewicht (kg) | Zubehör (4 Stk.) | Stückpreis |
|---|---|---|---|---|---|---|---|---|---|---|---|---|---|---|---|---|---|
| | | Horizontal | Vertikal | Geradheit | Parallelität der Bewegung | Neigemoment | Gierung | Neigemoment | Gierung | Walzen | Neigemoment | Gierung | Walzen | | | Typ M-L | |
| 25 | 25x25 | 9.8 | 4.9 | 3µm | 10µm | 30″ | 30″ | 1.1 | 0.8 | 0.4 | 3.03 | 2.85 | 1.80 | 30µm | 0.04 | SCB2-6 | |
| 40 | 40x40 | 19.6 | 9.8 | | | 25″ | 15″ | 2.7 | 2.2 | 2.0 | 0.38 | 0.42 | 0.28 | | 0.14 | SCB3-6 | |
| 60 | 60x60 | 49.0 | 19.6 | | | | | 5.2 | 4.3 | 5.5 | 0.12 | 0.11 | 0.07 | | 0.25 | SCB4-6 | |
| 80 | 80x80 | 98.0 | 49.0 | | | | | 19.2 | 15.1 | 17.3 | 0.05 | 0.05 | 0.04 | | 0.50 | SCB4-6 | |
| 100 | 100x100 | 147.0 | | | | | | 36.0 | 30.0 | 33.0 | 0.06 | 0.07 | 0.05 | | 0.70 | SCB4-6 | |
| 120 | 120x120 | 196.0 | | | | 50″ | 30″ | 57.2 | 44.7 | 66.7 | 0.03 | 0.02 | 0.01 | | 1.60 | SCB4-10 | |

Mikrometerauflösung: 10µm/Teilung, Verfahrweg pro Drehung 0.5mm

Ordering Example: Teilenummer → XPG60

Alterations: Teilenummer - (CR, CZ, A···usw.)
XPG40 - CZ

| Optionen | Mikrometerschraubenposition | | | Ohne Mikrometerschraube |
|---|---|---|---|---|
| Spez. | Seitliche Befestigung - rechts/links vertauscht | Seitliche Befestigung - oben/unten vertauscht * | Mittig | Ohne Mikrometerschraube |
| | | Nicht geeignet für XPG100 und 120 | | Mikrometerschraube und Halterung werden vor dem Versand demontiert. Aufgrund der Innenfeder ist der Schlitten erst fest, wenn der Feststeller angezogen ist. Kombination mit Option H nicht verfügbar. |
| Opt.-Nr. | CR | CZ | A | MN |

*CZ: Mikrometermeterschraube am oberen Tisch anbringen (bei der herkömmlichen Ausführung werden beide an der untere Platte befestigt).
Befestigungsmaße der Mikrometereinstellschraube und Stellschraube weichen von den Maßen bei herkömmlichen Artikeln ab. Siehe CAD-Daten für Details.
Falls andere Mikrometerschraubenpositionen als die oben dargestellten benötigt werden, wählen Sie diese bitte unter "frei wählbare Spezifikationen" aus (**S.1989**)
Knopfaufsatz HDCVR13 (separat zu beziehen): Mikrometergriff Ø13 kann durch die Montage des Aufsatzes vergrößert werden. **S.2004**
Verlängerungsaufsatz HDEXT13 (separat erhältlich): Der Griff der Ø13 Mikrometer- und Stellschraube kann verlängert werden. **S.2004**